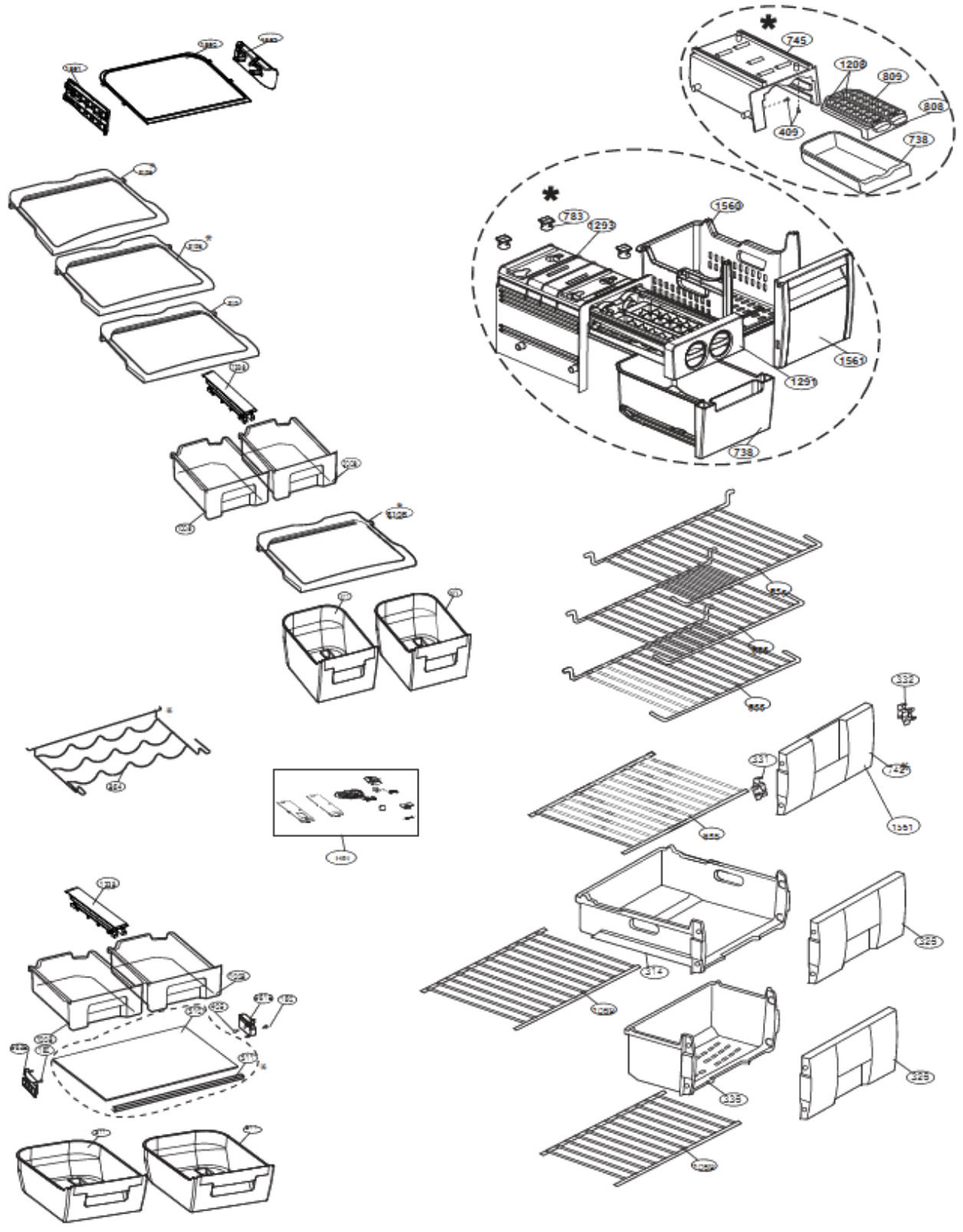
745
1209
809
808
409
738
783
293
1560
1561
1291
738
332
331
1351
325
314
335
325

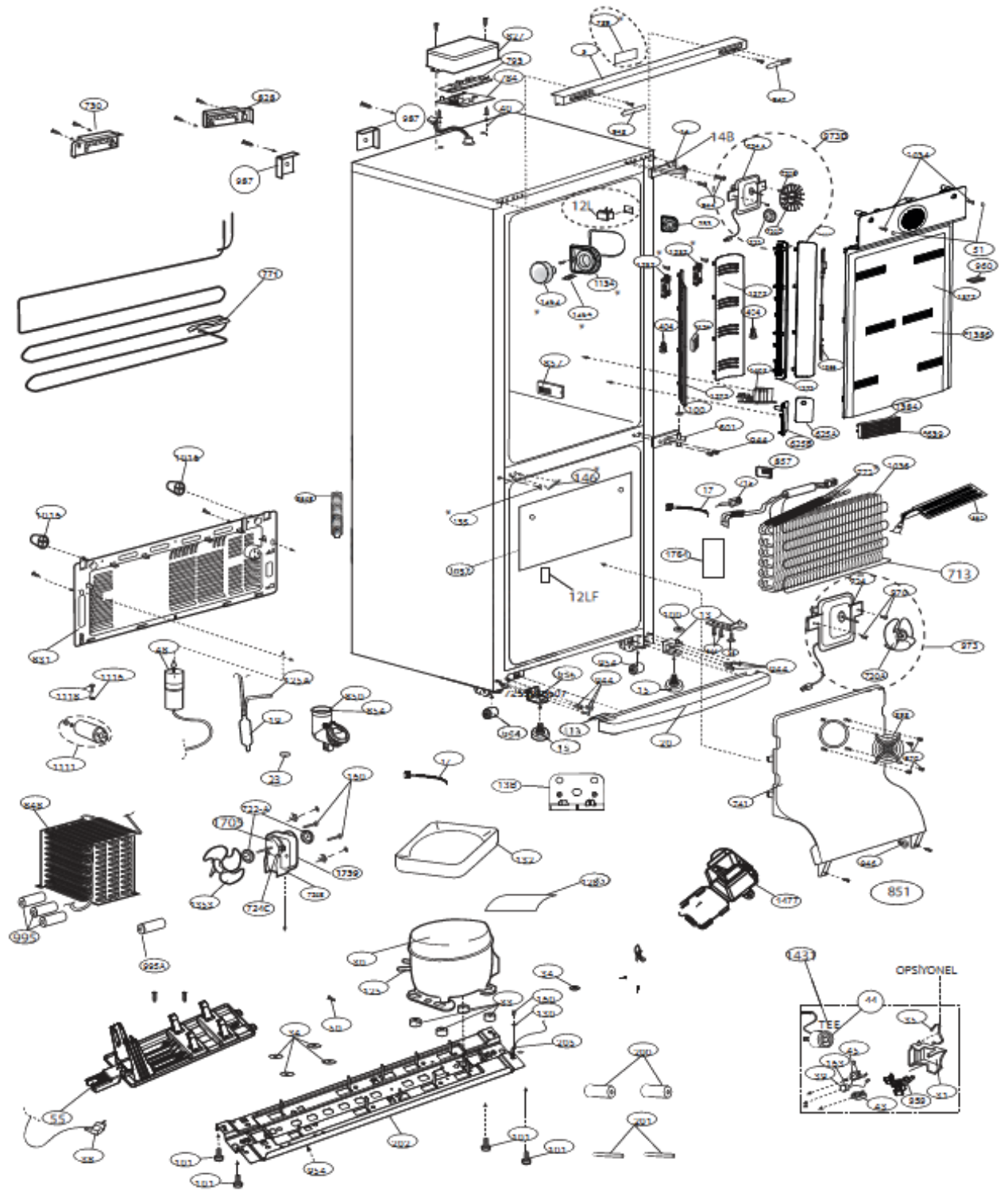
14B
12L
146
12LF
713
851
OPSYONEL
TEE

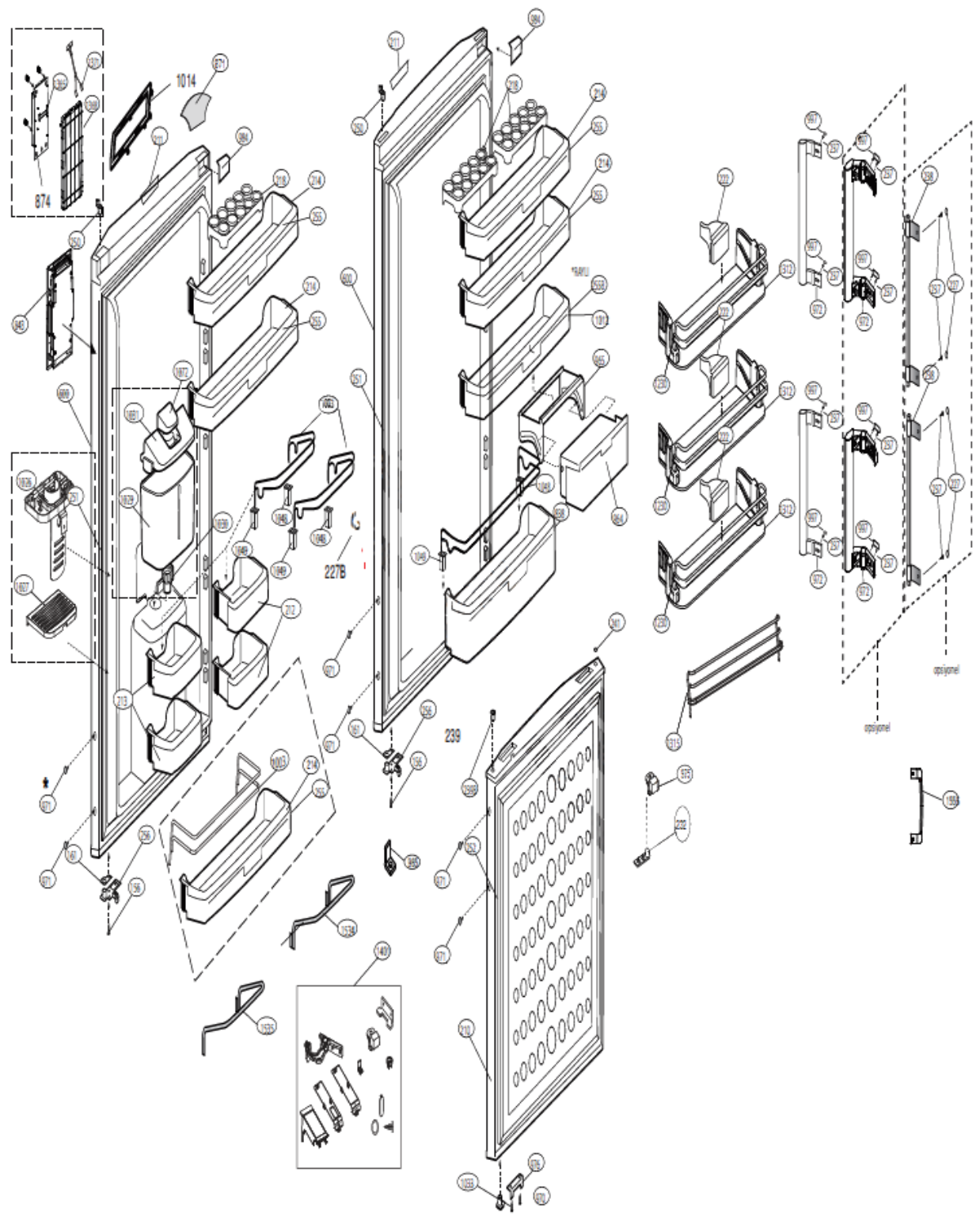
874
1014
227B
239
optional
optional